leaf®

Low Carbon
High Design

Revestimientos Calio para Cielos Interiores

Carbono negativo y Renovable

60 años vida útil mínima (BRE)*

50 años de garantía

Libertad de diseño

Email_ proyectos@leafpanel.com

www.leafpanel.com

LEAF - Cielos Interiores

Calio

- Revestimiento de Cielos de fibra de madera acetilada -
- 50 años de garantía -
- Resistente a la humedad -
- Color natural, semi-transparente o sólido -
- 100% natural, sin químicos tóxicos -

leaf®
Low Carbon
High Design

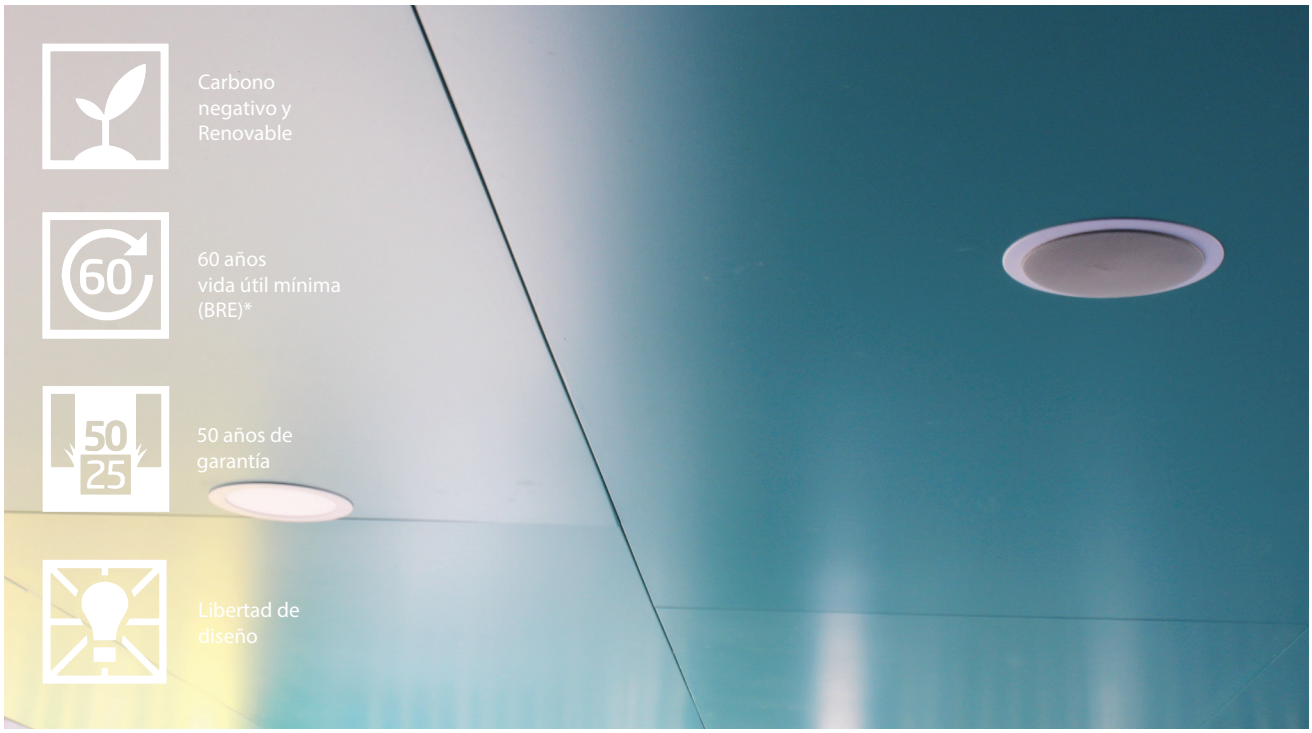

Contactos:
proyectos@leafpanel.com
www.leafpanel.com

LEAF - Cielos Interiores

Calio

Elije formato,
espesor y color.

- Las soluciones Leaf Cielos cuentan con gran durabilidad y elegancia. Funciona en ambientes secos y húmedos. -

- Es un producto carbono negativo que aporta de manera positiva al cuidado de nuestro planeta. -

Usos: Proyectos residenciales, corporativos, industriales, gubernamentales. -

Calio Q_

Paneles de fibra acetilada
Espesores: 6 - 9 - 12 - 15 - 18 mm.
Formatos recomendados para uso más eficiente del panel:
2430 x 1210 / 2430 x 602 / 1210 x 602 / 1210 x 1210 (mm)

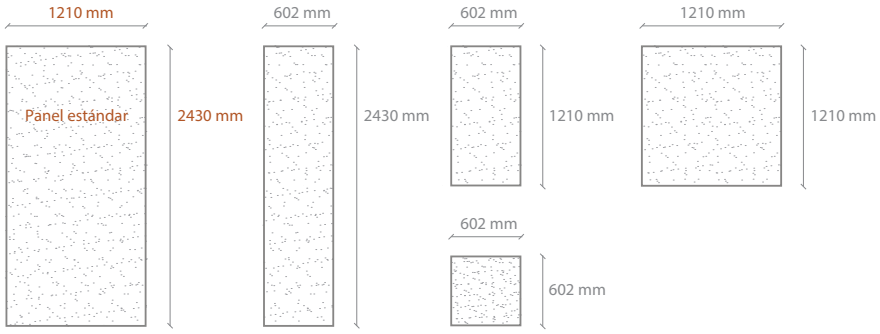

Calio Plus_

Paneles de fibra acetilada con cortes diagonales, curvos, perforaciones o ranurados.
Espesores: 6 - 9 - 12 - 15 - 18 mm.
Formatos recomendados para uso más eficiente del panel:
2430 x 1210 / 2430 x 602 / 1210 x 602 / 1210 x 1210 (mm)

Datos técnicos_

* Instalación con sistema adhesivo.

* Es posible solicitar paneles de hasta 3700 x 2470 mm.

* Referencia de distanciamiento entre apoyos:

Espesor mm	Distancia entre apoyos
6	Máx 40 cm.
9	Máx 40 cm.
12 o más	Máx 60 cm.

Líneas de colores para Cielos Interiores Calio Q y Calio Plus_
* Para ver más colores, ir a cartas de colores.

Colores Línea Terra

Impregnante y Barniz sobre fibra

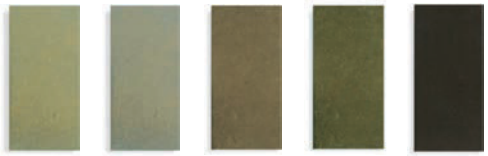

Colores Línea Iro

Color liso sobre fibra

Colores Línea Éleo_

Aceite sobre fibra

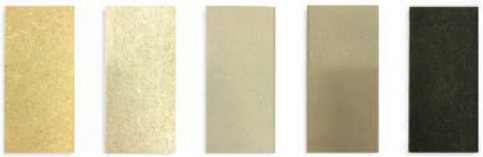

Colores Línea Lumio_

Metalizados

Contacto: proyectos@leafpanel.com www.leafpanel.com

LEAF - Cielos Interiores

Calio

Rendimiento
del producto.

leaf® Low Carbon High Design

Formato de Producto estándar	Nombre de Producto	Espesor (mm)	Ancho (mm)	Largo de panel (mm)	Rendimiento: m2 x panel
1220 mm / Canto recto 	Calio 6 x 1220 x 2440	6	1220	2440	2,98
	Calio 9 x 1220 x 2440	9	1220	2440	2,98
	Calio 12 x 1220 x 2440	12	1220	2440	2,98
	Calio 15 x 1220 x 2440	15	1220	2440	2,98
	Calio 18 x 1220 x 2440	18	1220	2440	2,98

Posibles Modulaciones	Nombre de Producto	Espesor (mm)	Ancho (mm)	Largo de panel	Rendimiento: m2 x unidad	Cantidad de unidades por panel
1210 mm / Canto redondeado 	Calio 6 x 1210 x 2430	6	1210	2430	2,9403	1
	Calio 9 x 1210 x 2430	9	1210	2430	2,9403	1
	Calio 12 x 1210 x 2430	12	1210	2430	2,9403	1
	Calio 15 x 1210 x 2430	15	1210	2430	2,9403	1
	Calio 18 x 1210 x 2430	18	1210	2430	2,9403	1
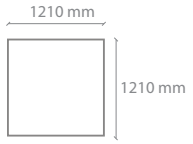	Calio 6 x 1210 x 1210	6	1210	1210	1,4641	2
	Calio 9 x 1210 x 1210	9	1210	1210	1,4641	2
	Calio 12 x 1210 x 1210	12	1210	1210	1,4641	2
	Calio 15 x 1210 x 1210	15	1210	1210	1,4641	2
	Calio 18 x 1210 x 1210	18	1210	1210	1,4641	2
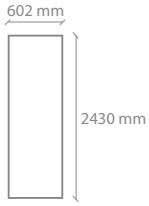	Calio 6 x 602 x 2430	6	602	2430	1,4629	2
	Calio 9 x 602 x 2430	9	602	2430	1,4629	2
	Calio 12 x 602 x 2430	12	602	2430	1,4629	2
	Calio 15 x 602 x 2430	15	602	2430	1,4629	2
	Calio 18 x 602 x 2430	18	602	2430	1,4629	2
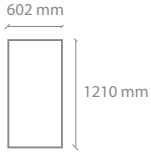	Calio 6 x 602 x 1210	6	602	1210	0,7284	4
	Calio 9 x 602 x 1210	9	602	1210	0,7284	4
	Calio 12 x 602 x 1210	12	602	1210	0,7284	4
	Calio 15 x 602 x 1210	15	602	1210	0,7284	4
	Calio 18 x 602 x 1210	18	602	1210	0,7284	4
	Calio 6 x 602 x 602	6	602	602	0,3624	8
	Calio 9 x 602 x 602	9	602	602	0,3624	8
	Calio 12 x 602 x 602	12	602	602	0,3624	8
	Calio 15 x 602 x 602	15	602	602	0,3624	8
	Calio 18 x 602 x 602	18	602	602	0,3624	8

* El formato de venta es por plancha completa (1220 x 2440 mm), la cual puede ser modulada en los formatos descritos.

LEAF - Cielos Interiores

Instalación - Cielos Interiores Calio

La instalación de nuestro producto puede ser llevada a cabo mediante un sistema de fijación oculta o utilizando tornillos de acero inoxidable.

Sistema de Fijación Oculta _ Detalle ejemplo

Cortes

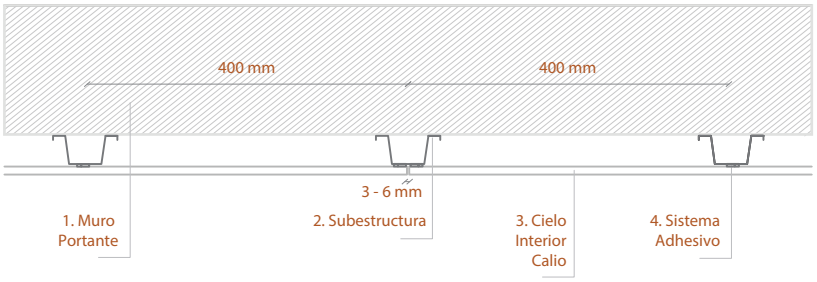

Detalle ejemplo de encuentros

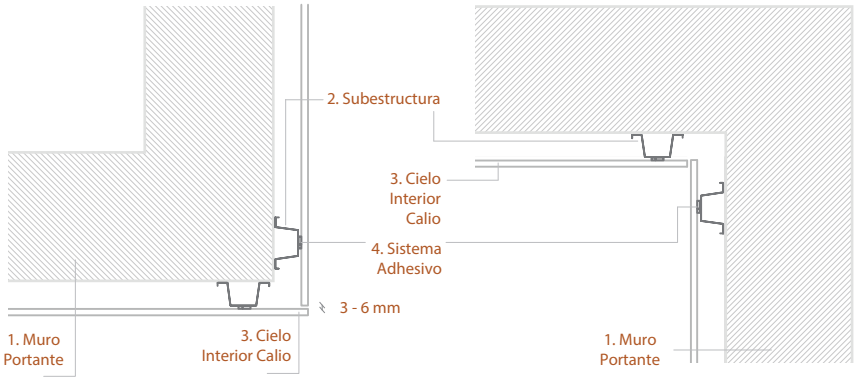

Fijación con Tornillos Inoxidables_Detalle ejemplo

Cortes

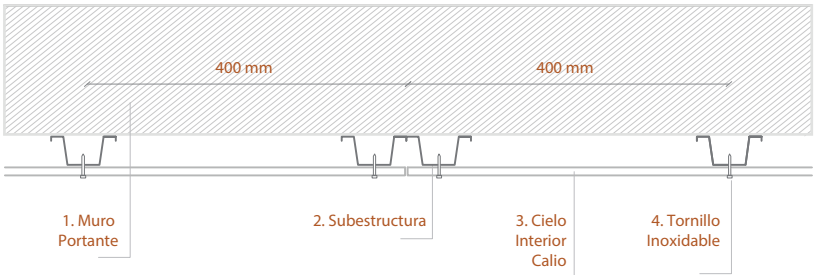

Detalle ejemplo de encuentros

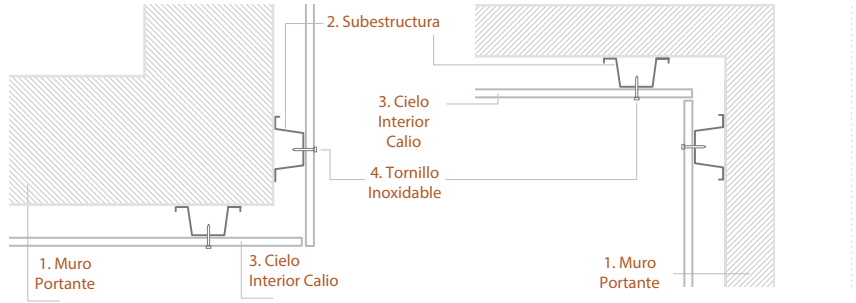

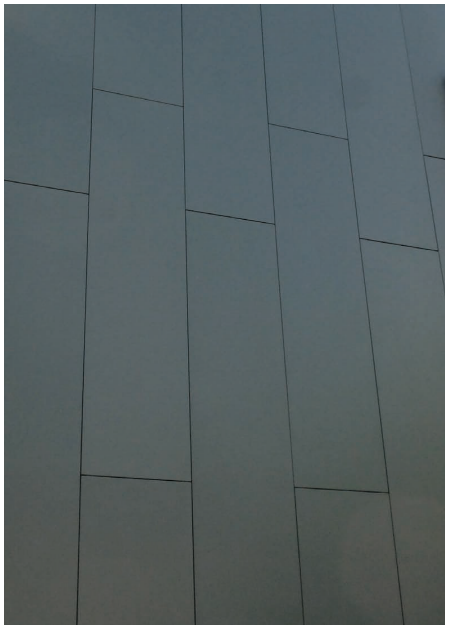

Recomendaciones Leaf:

- Al realizar cortes en obra, sellar los cantos con la misma pintura utilizada en el panel.
- Dejar cantería mínima de 3 mm entre paneles.
- Siempre preperforar paneles antes de atornillar.

Contactos: proyectos@leafpanel.com www.leafpanel.com

LEAF - Cielos Interiores

Instalación - Cielos Interiores Calio

El método de instalación “Sistema de Fijación Oculta”. Es un sistema de fijación mecánica, basado en una subestructura (vertical u horizontal), conectados al muro portante. Luego, el montaje se fija a los paneles utilizando adhesivo poliuretano de alta resistencia.

1. Instalación de subestructura

1.1 Instalar subestructura cada 400 mm máximo en muros o cielos. (Ejemplos: Leaf basic, Metalcón, Acero).

1.2 Disponer subestructura en sentido perpendicular al revestimiento.

1.3 Tomar especial atención a que esté bien aplomado.

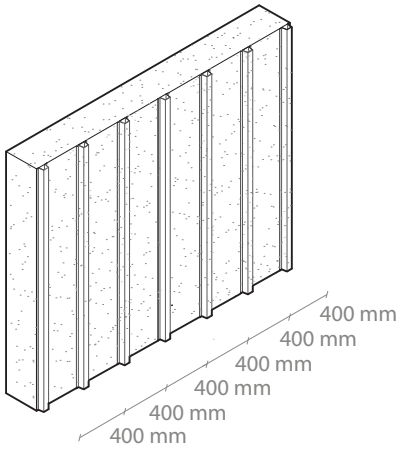

2. Utilización de sistema adhesivo

- 2.1 Cleaner: Aplicar con huaipe sobre subestructura, para limpiar superficie.
- 2.2 Primer: Agitar bien antes de usar. Aplicar con brocha a subestructura y revestimiento en las zonas donde se pegarán. Esperar a que seque para pegar cinta. Actúa como adherente entre la subestructura, la cinta y el adhesivo poliuretano.
- 2.3 Cinta: Quitar lámina de una cara de cinta adhesiva y pegar sobre subestructura. Mantiene las piezas en su posición mientras fragua el adhesivo.
- 2.4 Adhesivo: Con una calafatera grande, aplicar adhesivo sobre subestructura, a un costado de la cinta.

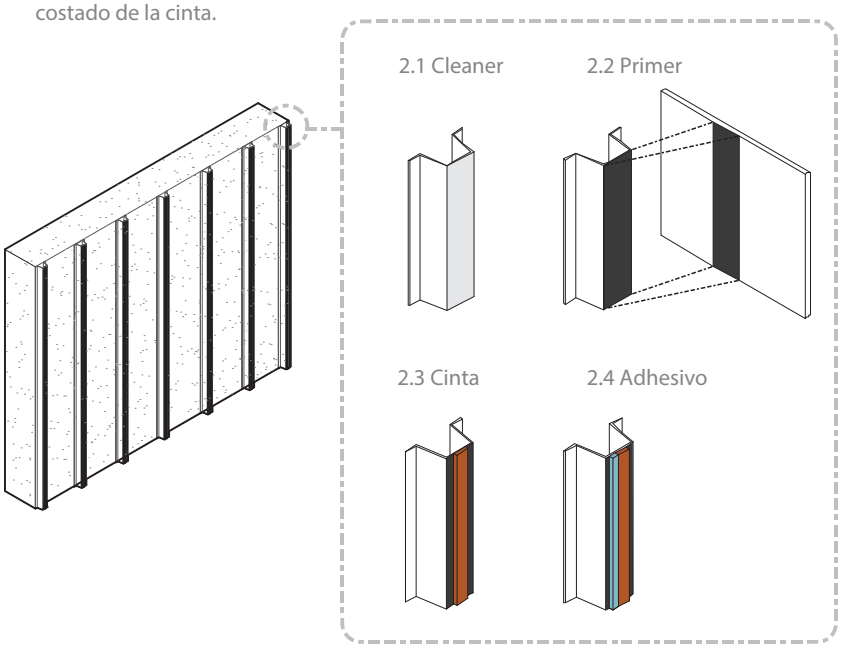

3. Pegado de revestimiento

3.1 Quitar la otra lámina de la cinta adhesiva para instalar revestimiento.

3.2 Comenzar a pegar el revesimiento desde abajo hacia arriba.

3.3 Tomar especial atención en que las áreas a pegar tengan primer.

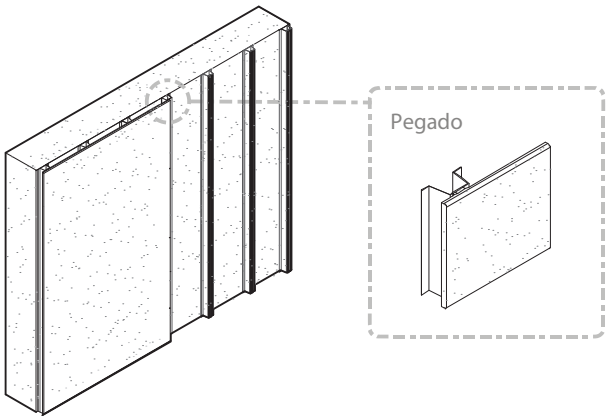

4. Encuentros de revestimiento

4.1 Dejar cantería de 3mm en ambos sentidos de los paneles.

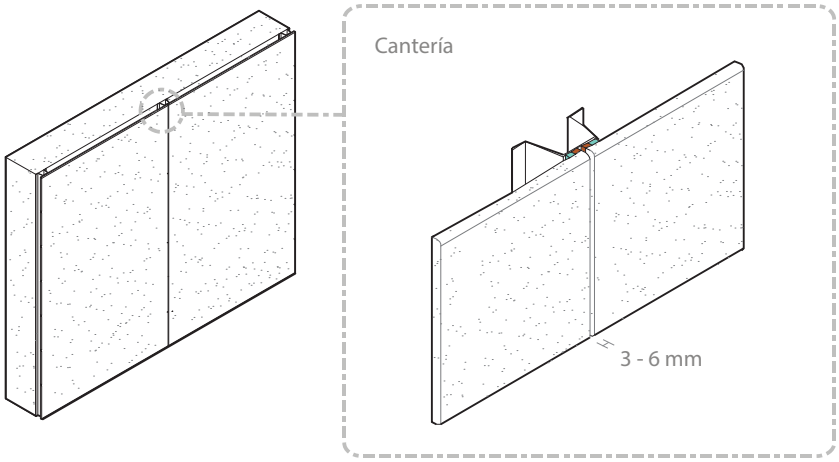

Contactos: proyectos@leafpanel.com www.leafpanel.com

leaf®

Low Carbon
High Design

Avenida Los Libertadores/
Lote 15-I1/ Parque Industrial
Los Libertadores/ Colina/
Santiago/ Chile.

Tel_ +56 2 3223 3361
Email_ proyectos@leafpanel.com
www.leafpanel.com